Spurentunnel

Aufbau

Die Kleinsäugetiere gehen über ein Stempelkissen und hinterlassen Ihre Fussabdrücke auf einem Papier. Anders als in der Grafik verwenden wir für unsere Untersuchung **keinen Köder**, da sie von Natur aus so neugierig sind, dass sie in die Tunnel kriechen.

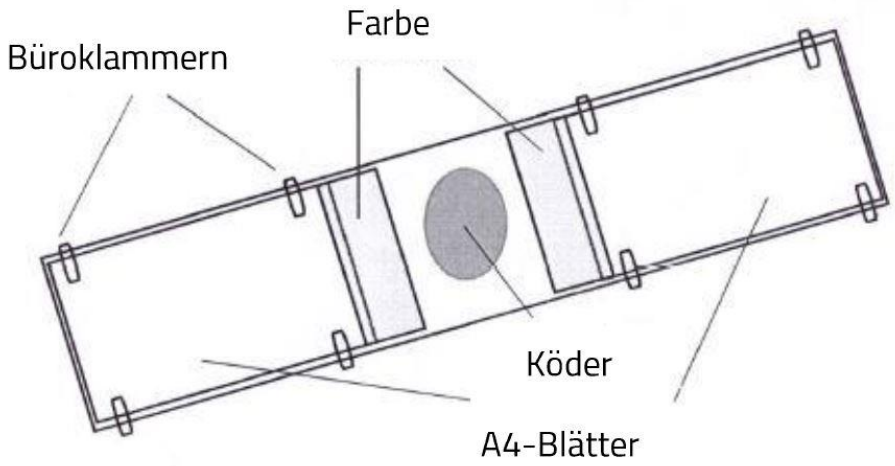

Standortwahl

Der Standort des Spurentunnels wird so gewählt, dass man möglichst hohe Erfolgschancen hat, die gesuchte Tierart zu finden.

Tunnel Kontrolle

Der Spurentunnel wird einmal die Woche kontrolliert. Dabei werden die Papiere ausgewechselt und bei Bedarf die Tinte nachgefüllt.